第６回ＪＡさくらんぼひがしねカップ　試合日程

１　開催日　平成２７年１０月１０日(土)・１１日(日)

２　開会式　　１０月１０日(土)　８：００（７：５０集合完了）
東根市立第一中学校野球場
８：３０終了予定

＊　選手輸送のバスのみ本校北側駐車場へお入りください。それ以外の車両はすべて南側駐車場へおねがいします。

３　試合開始時間

第一日目

東根一中野球場	
第一試合	９：００～
第二試合	１０：４５～
第三試合	１２：３０～
第四試合	１４：１５～
東根二中野球場	
第一試合	９：３０～
第二試合	１１：１５～
第三試合	１３：００～
第四試合	１４：４５～
神町中グラウンド	
第一試合	９：３０～
第二試合	１１：１５～
第三試合	１３：００～
第四試合	１４：４５～
楯岡スポレク広場	
第一試合	９：３０～
第二試合	１１：１５～
第三試合	１３：００～
第四試合	１４：４５～

第二日目（準決・決勝戦）　東根一中

準決勝①	９：００～
準決勝②	１０：４５～
３位決	１２：３０～
決　　勝	１４：１５～

（交流戦）　東根二中・神町中・楯岡スポレク

第一試合	９：００～
第二試合	１０：４５～
第三試合	１２：３０～
第四試合	１４：１５～

※試合時間については変更することがあります。
試合開始４０分前には集合して下さい。

４　その他

＊閉会式は決勝に残った２チームの参加で行います。

＊東根一中より車で、東根二中まで約 10 分、神町中まで約 10 分、楯岡スポレク広場まで約 10 分です。

＊交流戦については、１０日(土)の１７時までに各チームの監督に詳細を連絡いたします。

2015 08/28 8:10 PM FAX 0237 42 0172 ひがしねカップ 0005/0007

第6回　ＪＡさくらんぼひがしねカップ中学校野球大会　組み合わせ
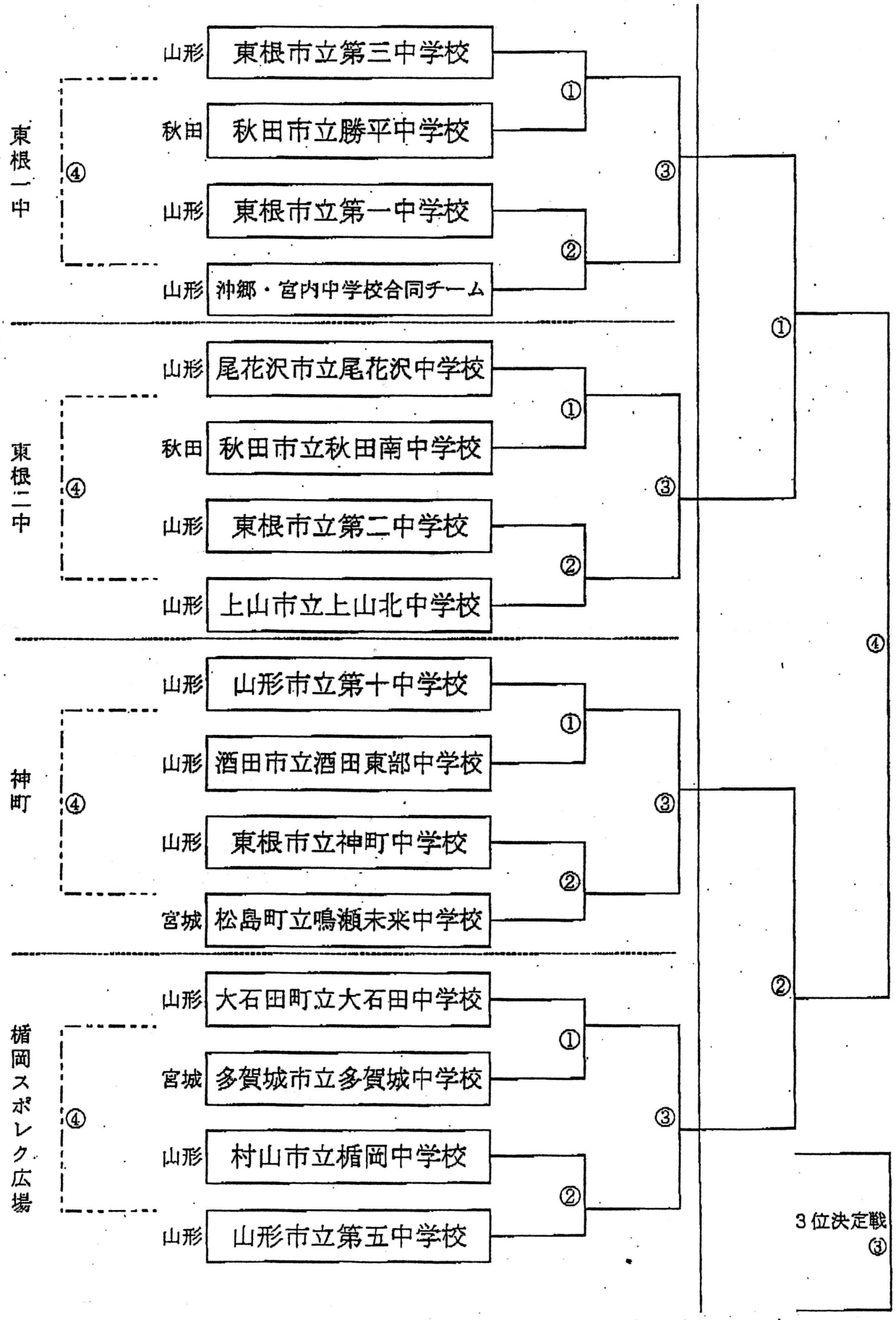
10月11日（土）　　12日（日）　東根一中