平成２７年度　　山形市中学校スポーツ教室軟式野球夏季大会実施要項
（議長杯争奪軟式野球大会）

１　主　　催　　山形市中学校体育連盟軟式野球専門部

２　後　　援　　山形地区野球連盟

３　大会役員　　大会委員長　　鹿野　智

総　　務　　林谷　佳典　多田　　渉　渋江　和樹

大会　委員　　多田　祐一　早坂　駿吾　庄司　秀一　岡崎　賢一　五十嵐　晋
朝倉智江里　秋葉　淳司　矢萩　和幸　田口　　俊　佐久間　洋
松田　哲明　原田伸次郎　佐藤　雄紀　石山　　弘　富樫　清彦
夛田　豊生　榎本　茂久　大山　宏樹　金澤　彰裕

審　判　長　　多田　　渉

審　判　員　　山形市中体連野球専門部員及び市内各中学校野球部保護者

会場　主任　　Aブロック：石山　　弘　　（金井中）
Bブロック：林谷　佳典　　（山一中）
Cブロック：松田　哲明　　（山九中）
Dブロック：五十嵐　晋　　（山四中）

救　　護　　各校救急箱を必ず持参すること。顧問が１人の学校は保護者の連絡員を付けておくこと。

３　期　　日　　平成２７年８月８日・９日

４　会　　場　　金井中グランド　山形一中グランド　山形九中グランド　山形四中グランド

５　参加資格　　山形市中学校体育連盟に加入している生徒で、学校長が認めたチーム。

６　参加人数　　部長１名・監督１名及び選手１チームの人数制限はもうけない。
コーチが必要な場合は、この他に１名を追加することができる。

７　部長・監督
コーチ　　部長・監督は当該校の校長・教員とする。コーチは当該校の校長が認めたものとする。

８　競技規則　　(1)２０１５年公認野球規則及び、山形市中学校野球大会特別規則による。
(2)その他の細部については、専門部会による。

９　競技方法　　２ブロック、トーナメント方式とする。

１０　表　　彰　　各ブロック２位まで表彰する。

１１　組 合 せ　　軟式野球専門部会時に、責任を持って行なう。

１２　開会式・閉会式　今年度も行わない。

１３　審 判 割　　原則として、一塁側チームより主審と２塁塁審、三塁側チームより１塁・３塁塁審を出すこととする。（試合前対戦する両校で協議すること）

＊　審判員の方は、攻守決定時刻まで、バックネット裏に集合する。

＊　競技上のトラブルについては、審判団、両校監督協議の上決定する。

１４　試合主任　　当該チームが協力して、試合運営を行なう。

１５　雨 天 時　　試合の有無は、７時に各会場主任が判断し、総務に連絡する。

市議長杯に関して

山形市中体連軟式野球専門部

＜大会に関する確認事項＞

○審判は基本的に保護者にお願いするか、同じブロックの顧問が務める。

○会場は各校のグランドで行うことを基本とし、お互い調整しながら試合を行う。

○メンバー表は、各チームとも試合に参加する生徒の名簿を提出する。
（ケガ等あった場合に対する対応のため）

○共有キャビネットを利用してのメンバー登録は行わない。
大会前日８月７日までに、山形一中林谷まで提出すること。

○各チームごとに試合用ユニホーム（背番号無し）で出場する。

○各会場ごとに結果をわかり次第一中林谷まで連絡をお願いします。

＜その他の確認事項＞

○かなり暑くなることが予想されます。各校とも十分に水分補給をしっかり行ってください。（審判の方にも適宜給水をお願いします）

○１日目８日に勝ち残ったチームは全軟新人大会への出場権を得る。もう１枠は抽選により決定することとする。
（８日に敗退したチームで出場希望のチーム代表は、１５：３０に山形一中へ集合し、抽選を行うこととする）

平成27年度

山形市中学校スポーツ教室軟式野球夏季大会組合せ
（議長杯争奪軟式野球大会）
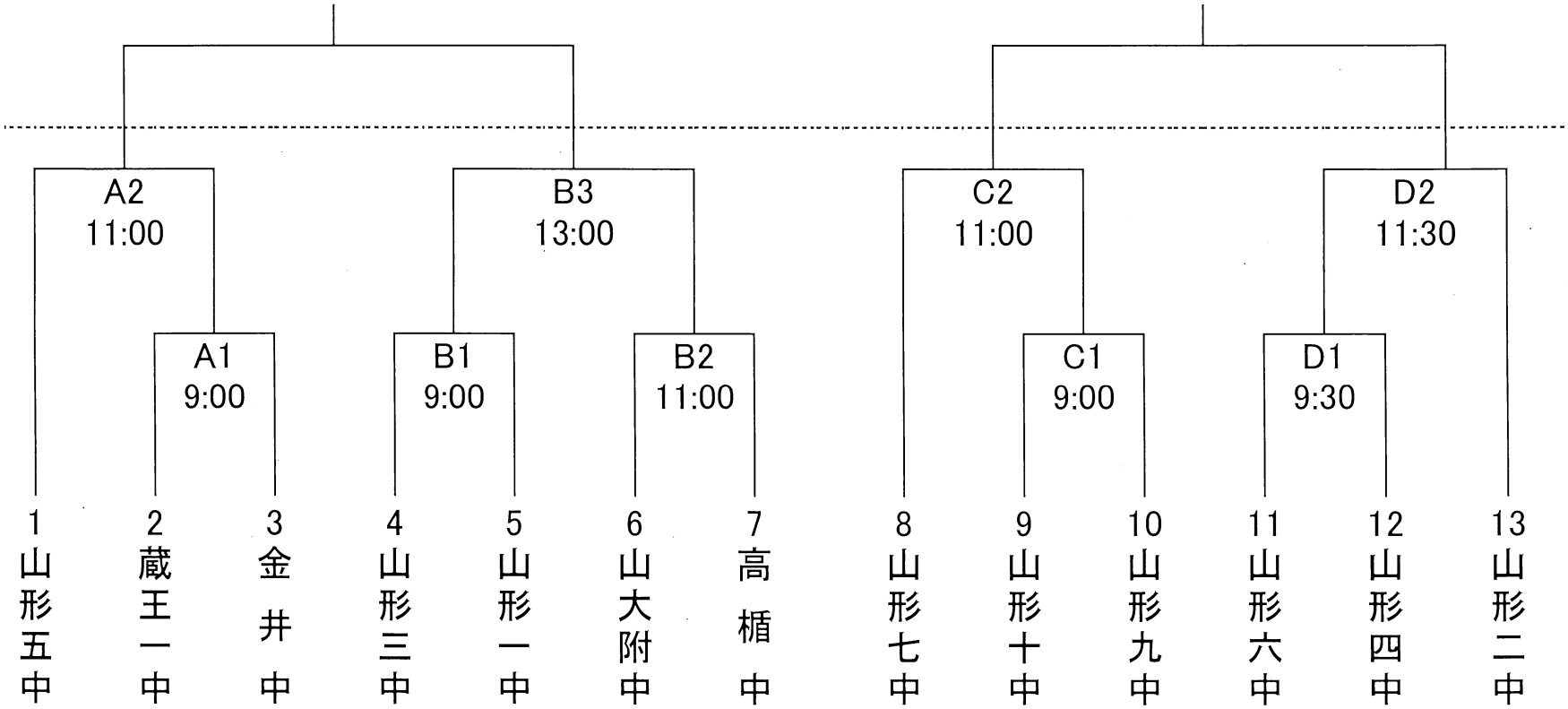
A：金井中グランド
B：山形一中グランド
C：山形九中グランド
D：山形四中グランド